Rosários 4®

131

Outono . Inverno
Autumn . Winter

Camisola e gola Merino 4 Us
Merino 4 Us sweater and collar

100% Lã Merino
100% Merino Wool

100% Fibras Origem Natural
100% Natural Origin Fibres

WOOLMARK

Camisola e gola Merino 4 Us

Merino 4 Us sweater and collar

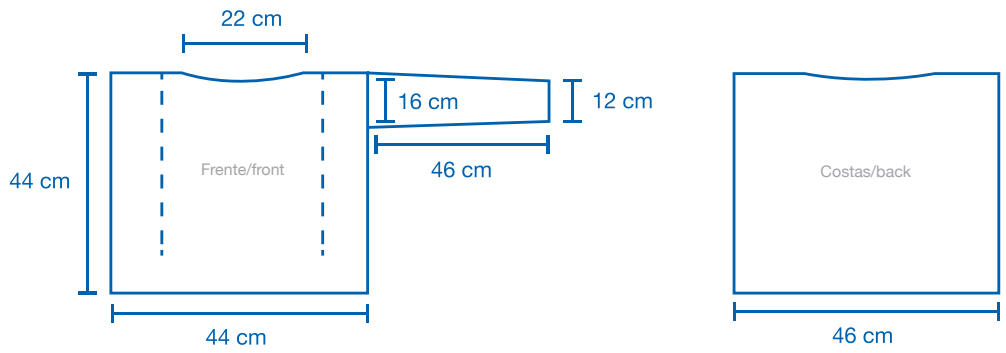

Camisola

MATERIAL

100 g de fio Rosários 4 Merino 4 US, cor 01.

100 g de fio Rosários 4 Merino 4 US, cor 14.

50 g de fio Rosários 4 Merino 4 US, cor 15.

50 g de fio Rosários 4 Merino 4 US, cor 57.

AGULHAS

Tricot n.º 6.

Agulha de coser lã: ponta redonda.

PONTOS

O canelado executa-se tricotando 1 malha de meia por 1 malha de liga.

O ponto mousse executa-se tricotando todas as carreiras do direito e do avesso com malha de meia, resultando o lado direito igual ao lado avesso, formando as malhas no seu conjunto linhas horizontais.

O ponto jersey executa-se tricotando malha de meia pelo direito do trabalho e malha liga pelo avesso.

O ponto de nuvens é feito a montar um número de malhas múltiplo de 8, mais 6 malhas (tricota-se em ponto jersey para obter o ponto nuvem).

O ponto bago de arroz é constituído por malhas de meia e de liga, tricotadas alternadamente na mesma carreira.

EXECUÇÃO

Retângulo central frente: com a cor 01 montar 40 malhas e tricotar em canelado (1 malha meia por 1 malha liga) 3 carreiras. Mudar para o ponto jersey e tricotar 70 carreiras, tricotar as restantes 32 carreiras em ponto nuvem.

1.ª carreira: tricotar em ponto jersey a seguinte sequência: 3 malhas e deixar 2 em pausa; tricotar 6 e deixar 2 em pausa (repetir mais 3x) e tricotar 3 malhas.

2.ª carreira: tricotar em ponto jersey 30 malhas.

3.ª/4.ª/5.ª/6.ª/7.ª/8.ª carreiras: repetir a 2.ª carreira.

9.ª carreira: nesta carreira voltar a tricotar as malhas que foram deixadas em pausa na 1.ª carreira. Ao tricotar deixar comprimento de fio do mesmo tamanho que a altura das carreiras já tricotadas. Tricotar em ponto jersey a seguinte sequência: 7 malhas e deixar 2 em pausa; tricotar 6 e deixar 2 em pausa (repetir mais 2x) e tricotar 7 malhas.

10.ª carreira: tricotar em ponto jersey 32 malhas.

11.ª/12.ª/13.ª/14.ª/15.ª/16.ª carreiras: repetir a 10.ª carreira.

Repetir as 16 carreiras mais uma vez.

2 retângulos laterais: frente – tricotar em ponto nuvem.

1.º retângulo: com a cor 01 montar 78 malhas.

1.ª carreira: mudar para a cor 14 e tricotar em ponto jersey a seguinte sequência: 5 malhas e deixar 2 em pausa; tricotar 6 e deixar 2 em pausa (repetir mais 7x) e tricotar 7 malhas.

2.ª/3.ª/4.ª carreiras: tricotar em ponto jersey 60 malhas.

5.ª carreira: mudar para a cor 15. Nesta carreira voltar a tricotar as malhas que foram deixadas em pausa na 1.ª carreira. Ao tricotar deixar comprimento de fio do mesmo tamanho que a altura das carreiras já tricotadas. Tricotar em ponto jersey a seguinte sequência: 2 malhas e deixar 2 em pausa; tricotar 6 e deixar 2 em pausa (repetir mais 8x) e tricotar 2 malhas.

6.ª/ 7.ª/8.ª carreiras: tricotar em ponto jersey 58 malhas.

9.ª carreira: mudar para a cor 57 e repetir a sequência descrita na 1.ª carreira. Nesta carreira voltar a tricotar as malhas que foram deixadas em pausa na 5.ª carreira. Ao tricotar deixar comprimento de fio do mesmo tamanho que a altura das carreiras já tricotadas.

10.ª carreira: mudar para a cor 01 e repetir a sequência descrita na 5.ª carreira. Nesta carreira voltar a tricotar as malhas que foram deixadas em pausa na 9.ª carreira. Ao tricotar deixar comprimento de fio do mesmo tamanho que a altura das carreiras já tricotadas.

11.ª carreira: tricotar em ponto jersey 58 malhas.

12.ª carreira: mudar para a cor 15 e repetir a sequência descrita na 1.ª carreira. Nesta carreira voltar a tricotar as malhas que foram deixadas em pausa na 10.ª carreira. Ao tricotar deixar comprimento de fio do mesmo tamanho que a altura das carreiras já tricotadas.

13.ª carreira: tricotar em ponto jersey 60 malhas.

14.ª carreira: mudar para a cor 14 e repetir a sequência descrita na 5.ª carreira. Nesta carreira voltar a tricotar as malhas que foram deixadas em pausa na 12.ª carreira. Ao tricotar deixar comprimento de fio do mesmo tamanho que a altura das carreiras já tricotadas.

15.ª carreira: tricotar em ponto jersey 60 malhas.

16.ª carreira: mudar para a cor 57 e repetir a sequência descrita na 1.ª carreira. Nesta carreira voltar a tricotar as malhas que foram deixadas em pausa na 14.ª carreira. Ao tricotar deixar comprimento de fio do mesmo tamanho que a altura das carreiras já tricotadas.

17.ª/18.ª/19.ª carreiras: tricotar em ponto jersey 60 malhas.

20.ª carreira: com a cor 14 voltar a tricotar as 78 malhas rematando no final.

2.º retângulo: poderá fazer igual ao 1.º retângulo ou diferente; o importante para obter o efeito de ponto de nuvem é respeitar as 2 sequências acima descritas.

Retângulo costas: com a cor 01 montar 68 malhas e tricotar em ponto jersey 16 carreiras, alternado com a cor 14 de forma a fazer riscas horizontais. Com a cor 01 tricotar em ponto jersey 16 carreiras, tricotar em ponto nuvem 18 carreiras (respeitando as sequências acima descritas intercaladas com 5 carreiras do ponto jersey), tricotar 4 careiras em ponto jersey. Trocar para a cor 14 e tricotar em ponto jersey 46 carreiras. Finalizar a tricotar 2 carreiras em canelado de 1 malha meia por uma malha liga.

Frente – manga: com a cor 57 montar 20 malhas e tricotar em ponto bago de arroz 28 carreiras, mudar para o ponto mousse e tricotar 38 carreiras, terminando com 26 malhas (o aumento deverá ocorrer durante as carreiras do ponto mousse). Repetir o processo para a 2.ª manga.

Costas – manga: com a cor 14 montar 20 malhas e tricotar em bago de arroz 20 carreiras, mudar para o ponto jersey e tricotar as restantes 76 carreiras. Repetir o processo para a 2.ª manga, mas desta vez com a cor 15.

Coser: unir os retângulos laterais-frentes no sentido horizontal da malha ao retângulo central que deverá estar no sentido vertical da malha e coser. Unir o retângulo da frente ao retângulo das costas e coser as laterais do cós para a cava e deixar 16 cm para a cava. Coser os ombros deixando 22 cm para o decote.

Coser as costas das mangas às frentes das mangas e coser à cava da camisola.

WOOLMARK
Intertek
BS EN ISO 9001
35 ANOS

Rua das Grutas, 13 - Apartado 123 2485-059 Mira de Aire - Portugal
Tel. +351 244 447 300 Fax +351 244 447 309
info@rosarios4.com www.rosarios4.com

Sweater

MATERIAL

100 g of Rosários 4 Merino 4 Us colour 01.

100 g of Rosários 4 Merino 4 Us colour 14.

50 g of Rosários 4 Merino 4 Us colour 15.

50 g of Rosários 4 Merino 4 Us colour 57.

NEEDLES

#6 knitting needles.

Sewing needle (round tip).

STITCHES

Rib: knit stitch and purl stitch

Jersey stitch: consists of executing the knit stitch on the right side of your work and the purl stitch on the wrong side.

Garter stitch: is created by knitting every row (or by purling every row), obtaining horizontal ridges formed by the tops of the knitted loops on every other row.

Cloud stitch: consists of casting on stitches multiples of 8, plus 6 more stitches (knit in jersey to obtain cloud stitch).

Seed stitch: consists of knitting the knit stitch and the purl stitch alternatively on the same row successively.

EXECUTION

Central front rectangle: cast on 40 stitches, colour 01, knit 3 rows, in rib 1x1. Change to jersey, knit 70 rows, then knit the last 32 rows in cloud stitch.

1st row: jersey stitch, knit 3 stitches, leave 2 on hold, knit 6 leave 2 on hold (repeat 3x) knit 3 stitches.

2nd row: knit 30 stitches in jersey.

3rd to 8th row: repeat the 2nd row.

9th row: knit the stitches left on hold in the 1st row. When knitting leave a length of yarn the height of the already knitted rows. Knit in jersey: 7 stitches, leave 2 on hold; knit 6, leave 2 on hold (repeat 2 x) knit 7 stitches.

10th row: knit 32 stitches in jersey.

11th to 16th: repeat the 10th row.

Repeat the 16 rows once more.

2 lateral rectangles: front knit in cloud stitch.

1st rectangle: cast on 78 stitches, colour 01.

1st row: change to colour 14, jersey stitch: knit 5 stitches, leave 2 on hold; knit 6, leave 2 on hold (repeat 7x) knit 7 stitches.

2nd to 4th row: knit 60 stitches in jersey.

5th row: change to colour 15. Knit stitches on hold in the 1st row. When knitting leave a length of yarn the height of the already knitted rows. Knit in jersey: 2 stitches, leave 2 on hole; knit 6, leave 2 on hold (repeat 8 x) knit 2 stitches.

6th to 8th row: knit 58 stitches in jersey.

9th row: change to colour 57, repeat the sequence of the 1st row. Knit stitches that were left on hold in the 5th row. When knitting leave a length of yarn the height of the already knitted rows.

10th row: change to colour 01, repeat the sequence of the 5th row. Knit the stitches that were left on hold in the 9th row. When knitting leave a length of yarn the height of the already knitted rows.

11th row: knit 58 stitches in jersey.

12th row: change to colour 15, repeat the sequence of the 1st row. Knit the stitches that were left on hold in the 10th row. When knitting leave a length of yarn the height of the already knitted rows.

13th row: knit 60 stitches in jersey.

14th row: change to colour 14 and repeat the sequence of the 5th row. Knit the stitches that were left on hold in the 12th row. When knitting leave a length of yarn the height of the already knitted rows.

15th row: knit 60 stitches in jersey.

16th row: change to colour 57 and repeat the sequence of the 1st row. Knit the stitches that were left on hold in the 14th row. When knitting leave a length of yarn the height of the already knitted rows.

17th to 19th row: knit 60 stitches in jersey.

20th row: knit 78 stitches colour 14 and bind off.

2nd rectangle: you may knit as in the 1st rectangle or differently. The point is, to obtain the cloud effect by respecting the 2 sequences.

Back rectangle: cast on 68 stitches, knit 16 rows, colour 01 in jersey, alternating with colour 14 to get horizontal stripes. Knit 16 rows, colour 01 in jersey. Knit 18 rows, cloud stitch (respect the above sequence, interleaving 5 rows in jersey) knit 4 rows in jersey. Switch to colour 14 and knit 46 rows in jersey. Finalize by knitting 2 rows in rib 1x1.

Front sleeve: cast on 20 stitches, knit 28 rows, colour 57 in seed stitch. Change to garter stitch and knit 38 rows ending with 26 stitches (the increase should occur gradually when knitting the garter rows). Repeat for the 2nd sleeve.

Back sleeve: cast on 20 stitches, knit 20 rows, colour 14 in seed stitch. Change to jersey stitch, knit the remaining 76 rows. Repeat for the 2nd sleeve but this time using colour 15.

Sewing: join the rectangles (stitches in the horizontal) to the central front rectangle (stitches in the vertical) and sew. Join the front rectangle to the back rectangle and sew sides from the waistband to the neckline, leaving 16 cm for the armholes. Sew shoulders, leaving 22 cm for the neckline. Sew the sleeves and then sew onto the sweater's armholes.

WOOLMARK
Intertek
BS EN ISO 9001
35 ANOS

Rua das Grutas, 13 - Apartado 123 2485-059 Mira de Aire - Portugal
Tel. +351 244 447 300 Fax +351 244 447 309
info@rosarios4.com www.rosarios4.com

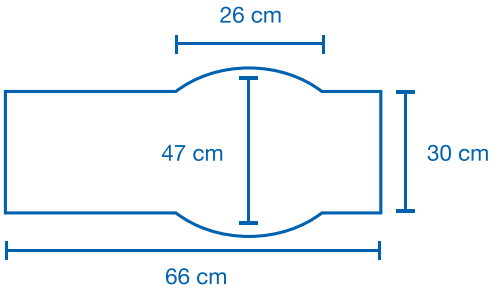

Gola

MATERIAL

50 g de fio Rosários 4 Merino 4 US, cor 14.

100 g de fio Rosários 4 Merino 4 US, cor 15.

AGULHAS

Tricot n.º 6.

Agulha de coser lã: ponta redonda.

PONTOS

O canelado executa-se tricotando 1 malha de meia por 1 malha de liga.

O ponto mousse executa-se tricotando todas as carreiras do direito e do avesso com malha de meia, resultando o lado direito igual ao lado avesso, formando as malhas no seu conjunto linhas horizontais.

O ponto de nuvens é feito a montar um número de malhas múltiplo de 8, mais 6 malhas (tricota-se em ponto jersey para obter o ponto nuvem).

O ponto bago de arroz é constituído por malhas de meia e de liga, tricotadas alternadamente na mesma carreira.

EXECUÇÃO

Com a cor 15 montar 72 malhas e tricotar em canelado (1 malha de meia por 1 malha de liga) 32 carreiras, mudar para o ponto nuvem (utilizar o mesmo esquema de sequências acima descrito, intercalado com 5 carreiras de ponto jersey) e tricotar 84 carreiras, mudar para o ponto mousse e tricotar 22 carreiras. Trocar para a cor 14 e tricotar em bago de arroz 10 carreiras, e finalizar a tricotar em canelado (1 malha de meia por 1 malha de liga) 14 carreiras, rematar.

Coser: dobrar a peça com a malha no sentido vertical da malha e coser.

Collar

MATERIAL

50 g of Rosários 4 Merino 4 Us colour 14.

100 g of Rosários 4 Merino 4 Us colour 15.

NEEDLES

#6 knitting needles.

Sewing needle (round tip).

STITCHES

Rib: knit stitch and purl stitch.

Garter stitch: is created by knitting every row (or by purling every row), obtaining horizontal ridges formed by the tops of the knitted loops on every other row.

Cloud stitch: consists of casting on stitches multiples of 8, plus 6 more stitches (knit in jersey to obtain cloud stitch).

Seed stitch: consists of knitting the knit stitch and the purl stitch alternatively on the same row successively.

EXECUTION

Cast on 72 stitches, colour 15, knit 32 rows rib 1x1. Change to cloud stitch (using same sequence above interleaving 5 rows in jersey) knit 84 rows. Change to garter stitch, knit 22 rows. Change to seed stitch, knit 10 rows, colour 14. Finalize by knitting rib 1x1, 14 rows. Bind off.

Sewing: fold the collar vertically and sew.

MERINO 4 US

(100% Lã Merino/100% Merino Wool)

Fio 100% lã merino, disponível numa paleta de 50 cores fantásticas. É perfeito para quem gosta de combinar cores, criar um efeito degradé ou *colour-block*.

A 100% merino wool, available in a palette of 50 fantastic colours, perfect for those who like to combine colours by creating a degradé or a colour-block effect.

Cor/Colour 13

Rua das Grutas, 13 - Apartado 123 2485-059 Mira de Aire - Portugal
Tel. +351 244 447 300 Fax +351 244 447 309
info@rosarios4.com www.rosarios4.com

WOOLMARK
Intertek
BS EN ISO 9001
35 ANOS